Fettabscheider

BENE ARGUS-PLUS NS 15 / 1.500l

Sonderausführung Deckel geruchsdicht verschraubt

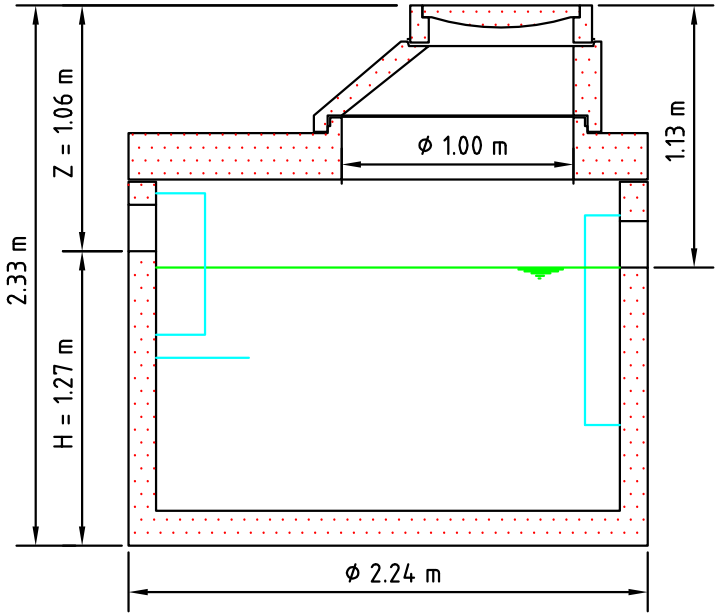

Schwerstes Einzelteil: 4.23 to

Gesamtgewicht: 6.62to

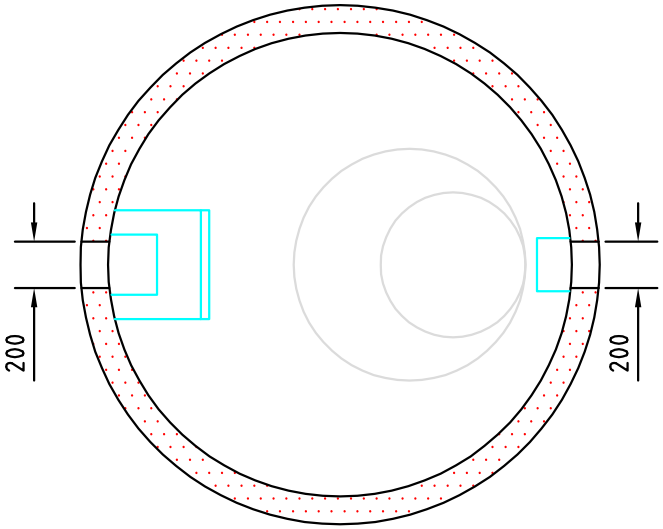

Für das Abladen und den Einbau der Schachtteile und Probenahmeschachtunterteile sind Schachtklauen erforderlich. Die genauen Aufbauten sind den Lieferpapieren zu entnehmen.

Für das Abladen und den Einbau der Stahlbetonbehälter wird ein 3er-Draht-Seilgehänge mit einer Mindest-Einzelstranglänge von 3,0 m , das an den mitgelieferten Anker -/Seilschlaufen (Hülsen) anzuhängen ist, benötigt.

Der Abstand zwischen den Bauwerken sollte jeweilsmindestens 0,60 m , möglichst 1,00 m betragen.

Die Schachtabdeckungen entsprechen der DIN 4034 Teil 1.

Der Unterzeichner erkennt ausdrücklich an, daß jegliche Änderungen nach Rücksendung dieser Skizze an BENE kostenpflichtig für ihn sind. Es ist dem Unterzeichner hiermit bekannt, daß insbesondere Änderungen der Zulauftiefen hohe Mehrkosten verursachen. (Umtausch der Behälter, Transportkosten, Baustellenzeitverzug, etc.).
Bitteprüfen Sie insbes. die Zulauf-und Ablauftiefen.

Rev.	Datum	Bemerkung	gez.
A	24.09.2018	Entwurfsplanung	MR

BENE ENVIRONMENTAL TECHNOLOGIES GMBH
www.bene.de

D- 77855 Achern
Hauptstr. 61
Telefon 07841/2045 0
Telefax 07841/2045 100

Planer	Bauvorhaben Aabenraa, Pos1 Minikonus
Auftraggeber	Projekt Abscheideranlage mit BENE Argus-Plus 15 / 1500

Maßstab:	Plan - Nr.	Plan:
1:xx	1A	1

Fettabscheider

BENE ARGUS-PLUS NS 15 / 1.500l

Sonderausführung Deckel geruchsdicht verschraubt

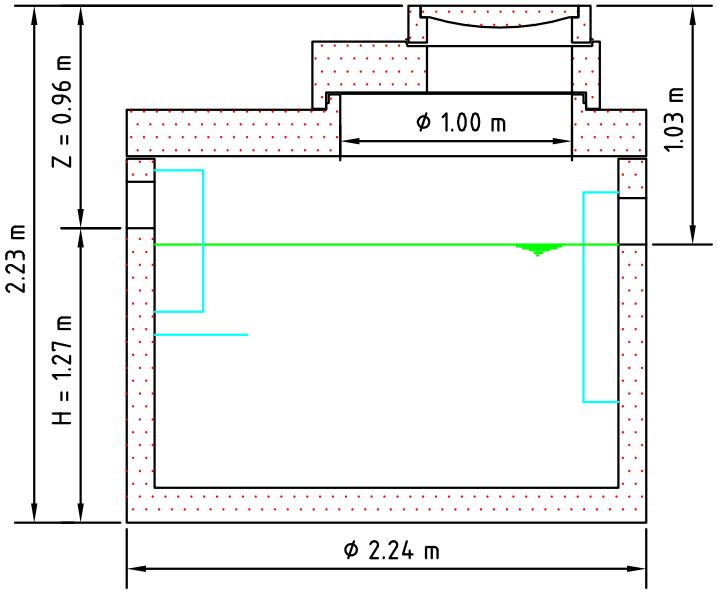

Schwerstes Einzelteil: 4.23 to

Gesamtgewicht: 6.62to

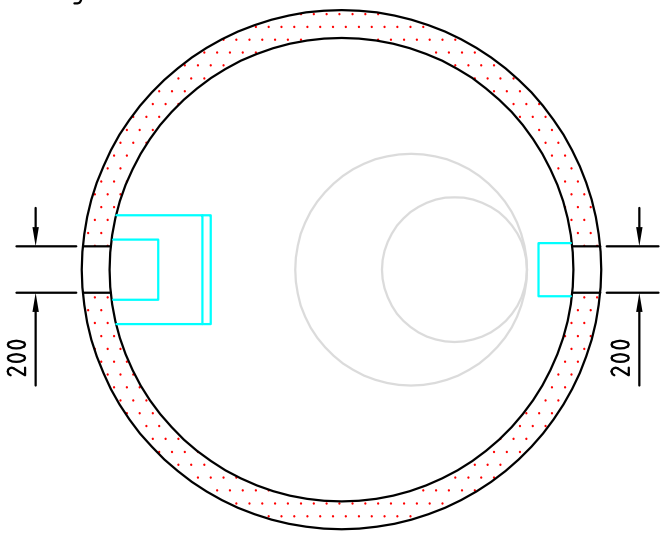

Für das Abladen und den Einbau der Schachtteile und Probenahmeschachtunterteile sind Schachtklauen erforderlich. Die genauen Aufbauten sind den Lieferpapieren zu entnehmen.

Für das Abladen und den Einbau der Stahlbetonbehälter wird ein 3er-Draht-Seilgehänge mit einer Mindest-Einzelstranglänge von 3,0 m , das an den mitgelieferten Anker -/Seilschlaufen (Hülsen) anzuhängen ist, benötigt.

Der Abstand zwischen den Bauwerken sollte jeweilsmindestens 0,60 m , möglichst 1,00 m betragen.

Die Schachtabdeckungen entsprechen der DIN 4034 Teil 1.

Der Unterzeichner erkennt ausdrücklich an, daß jegliche Änderungen nach Rücksendung dieser Skizze an BENE kostenpflichtig für ihn sind. Es ist dem Unterzeichner hiermit bekannt, daß insbesondere Änderungen der Zulauftiefen hohe Mehrkosten verursachen. (Umtausch der Behälter, Transportkosten, Baustellenzeitverzug, etc.).
Bitteprüfen Sie insbes. die Zulauf-und Ablauftiefen.

Rev.	Datum	Bemerkung	gez.
A	24.09.2018	Entwurfsplanung	MR
B	25.09.2018	Zulauftiefe angepasst	MR

BENE ENVIRONMENTAL TECHNOLOGIES GMBH
www.bene.de

D- 77855 Achern
Hauptstr. 61
Telefon 07841/2045 0
Telefax 07841/2045 100

Planer	Bauvorhaben
	Aabenraa, Pos1 Übergangsplatte
Auftraggeber	Projekt
	Abscheideranlage mit BENE Argus-Plus 15 / 1500

Maßstab:	Plan - Nr.	Plan:
1:xx	1B	1

Fettabscheider
BENE ARGUS-PLUS NS 7 / 800 l / 283 l

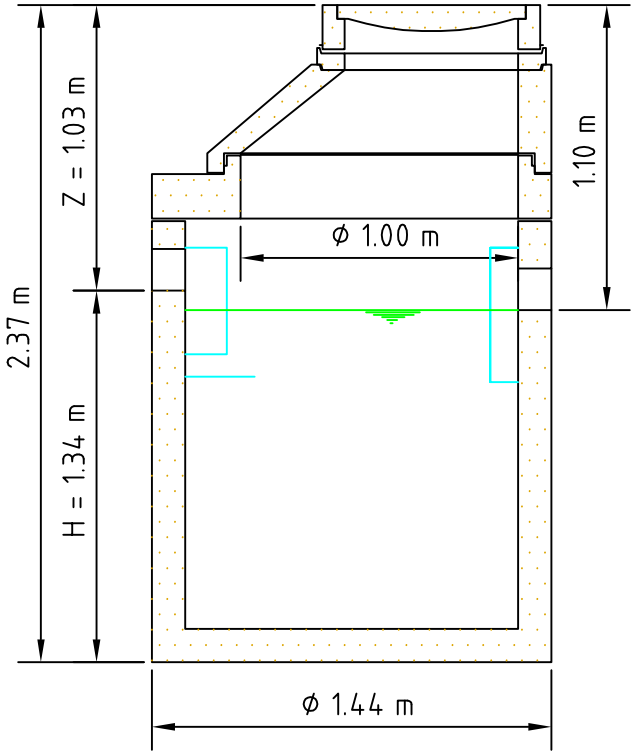

Schwerstes Einzelteil: 2.38 to
Gesamtgewicht: 3.19 to

Probenahmeschacht
BENE FIX

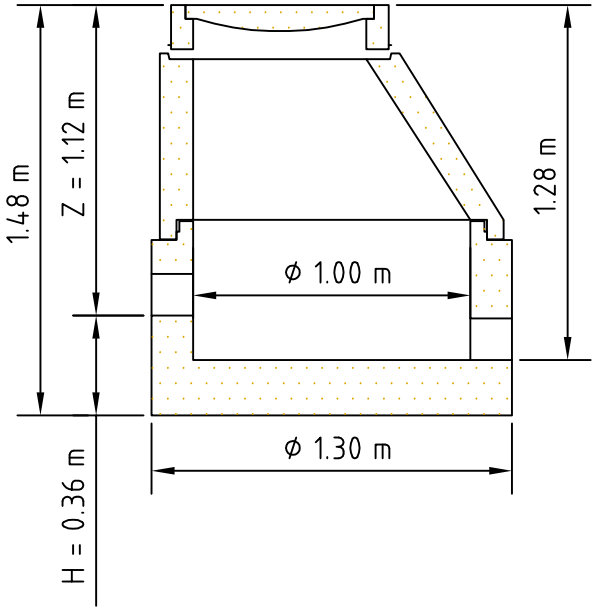

Schwerstes Einzelteil: 1.30 to
Gesamtgewicht: 1.80 to

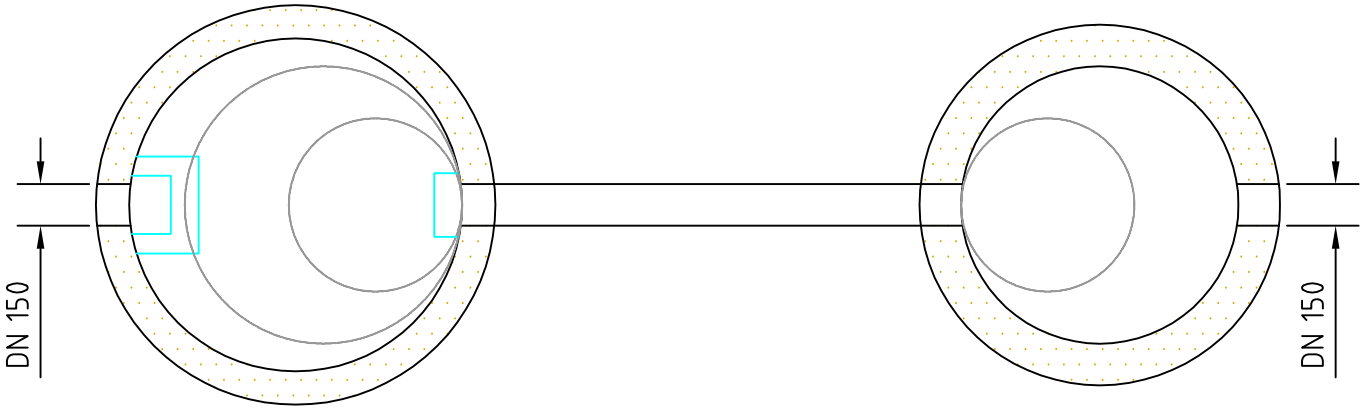

Für das Abladen und den Einbau der Schachtteile und Probenahmeschachtunterteile sind Schachtklauen erforderlich. Die genauen Aufbauten sind den Lieferpapieren zu entnehmen.

Für das Abladen und den Einbau der Stahlbetonbehälter wird ein 3er-Draht-Seilgehänge mit einer Mindest-Einzelstranglänge von 3,0 m , das an den mitgelieferten Anker -/Seilschlaufen (Hülsen) anzuhängen ist, benötigt.

Der Abstand zwischen den Bauwerken sollte jeweilsmindestens 0,60 m , möglichst 1,00 m betragen.

Die Schachtabdeckungen entsprechen der DIN 4034 Teil 1.

Der Unterzeichner erkennt ausdrücklich an, daß jegliche Änderungen nach Rücksendung dieser Skizze an BENE kostenpflichtig für ihn sind. Es ist dem Unterzeichner hiermit bekannt, daß insbesondere Änderungen der Zulauftiefen hohe Mehrkosten verursachen. (Umtausch der Behälter, Transportkosten, Baustellenzeitverzug, etc.).
Bitteprüfen Sie insbes. die Zulauf-und Ablauftiefen.

Rev.	Datum	Bemerkung	gez.
A	-	Entwurfsplanung	-

BENE ENVIRONMENTAL TECHNOLOGIES GMBH
www.bene.de
D- 77855 Achern
Hauptstr. 61
Telefon 07841/2045 0
Telefax 07841/2045 100

Planer	Bauvorhaben
	-
Auftraggeber	Projekt: Abscheideranlage mit BENE Argus-Plus 7 + PS

Maßstab:	Plan - Nr.	Plan:
1:xx	1A	1